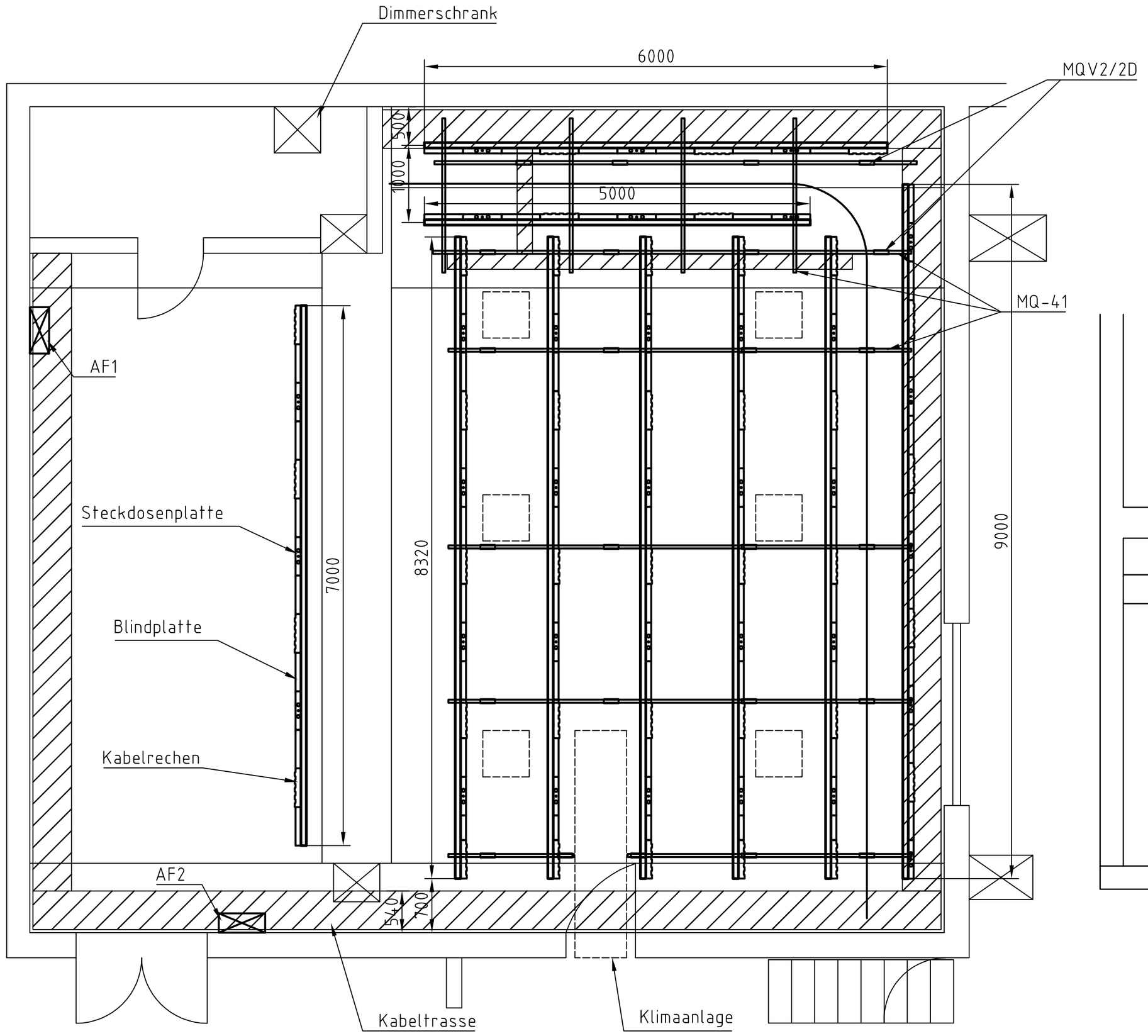

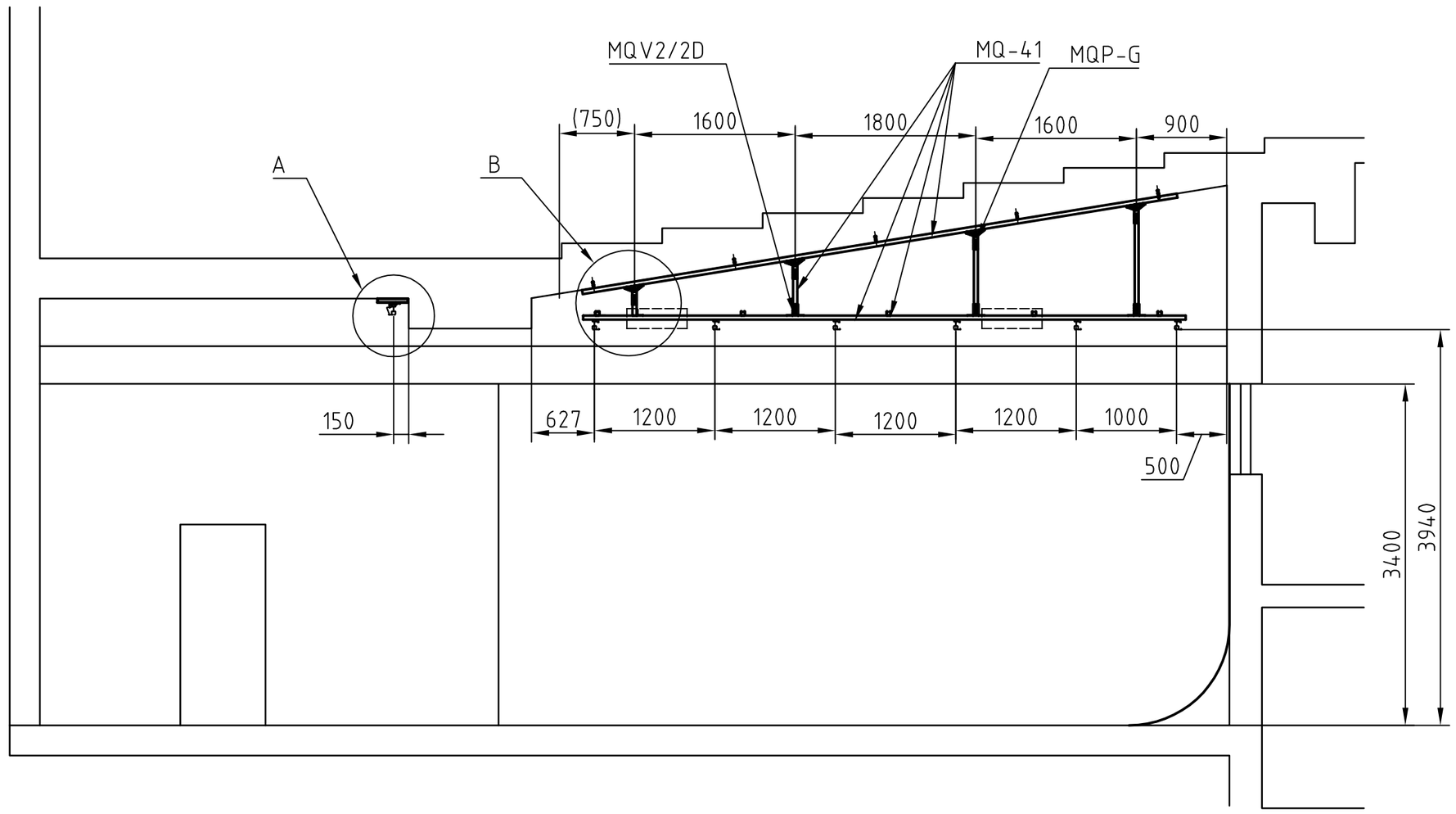

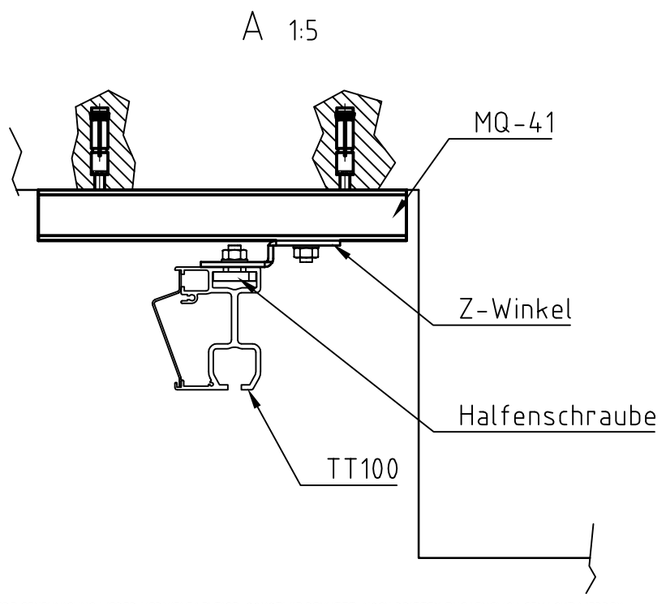

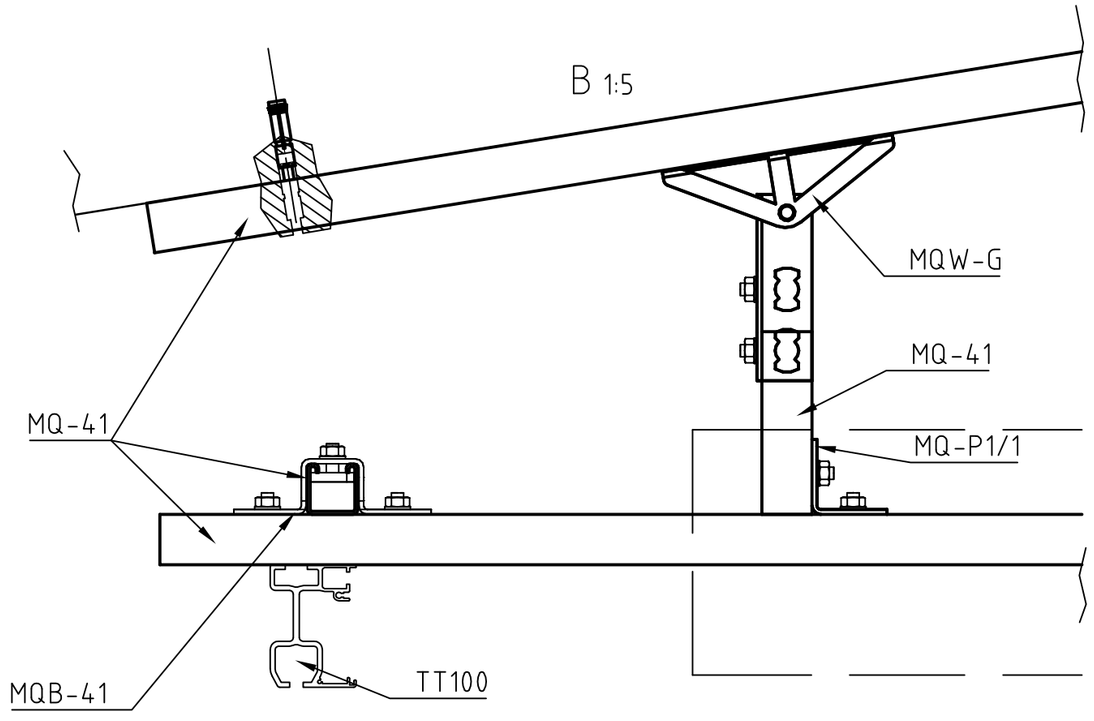

DIESE ZEICHNUNG DARF OHNE UNSERE GENEHMIGUNG WEDER VERVIELFAELTIGT, SONSTWIE BENUTZT, NOCH DRITTEN ZUGAENGLICH GEMACHT WERDEN.
ALLE RECHTE FUER DEN FALL DER PATENTERTEILUNG ODER GM-EINTRAGUNG VORBEHALTEN.

b	nach Vorgaben geändert	22.10.2010	GM
a	nach Vorgaben geändert	08.09.2010	GM
Zus.	Änderung	Datum	Name

Deespar Systeme AG
Lichttechnik für Studio . Theater . Event
Hilgestraße 14
55294 Bodenheim
Tel.: 06135/93316-0
Fax: 06135/93316-29
info@despar-systeme.de

	Datum	Name
Bear.	09.08.2010	GM
Gepr.		
Norm		

Ausführung

Maßstab 1:50

Grundriss

Greenscreenstudio
Hochschule der Medien Stuttgart

10071.101.2

Blatt

Bl.

10071101.dwg